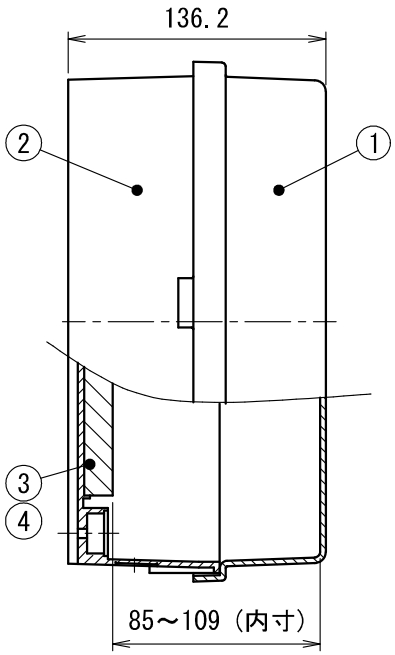

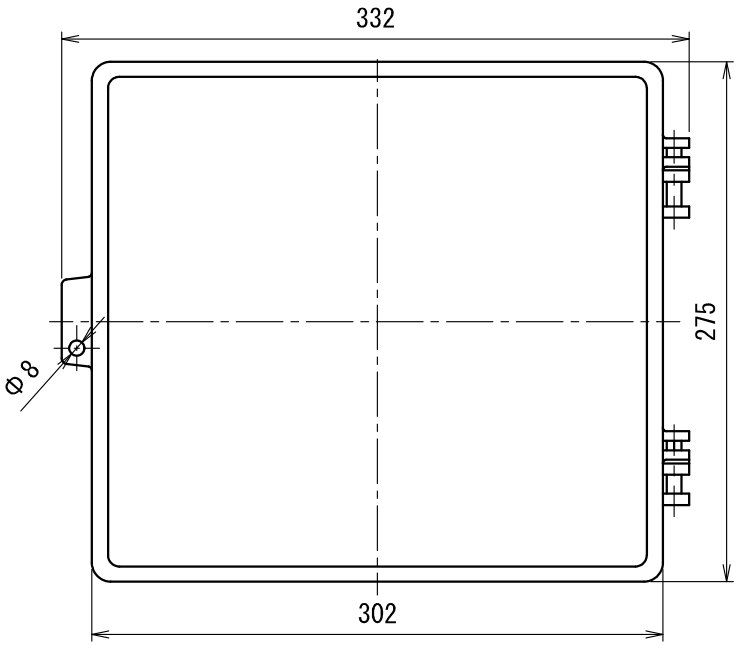

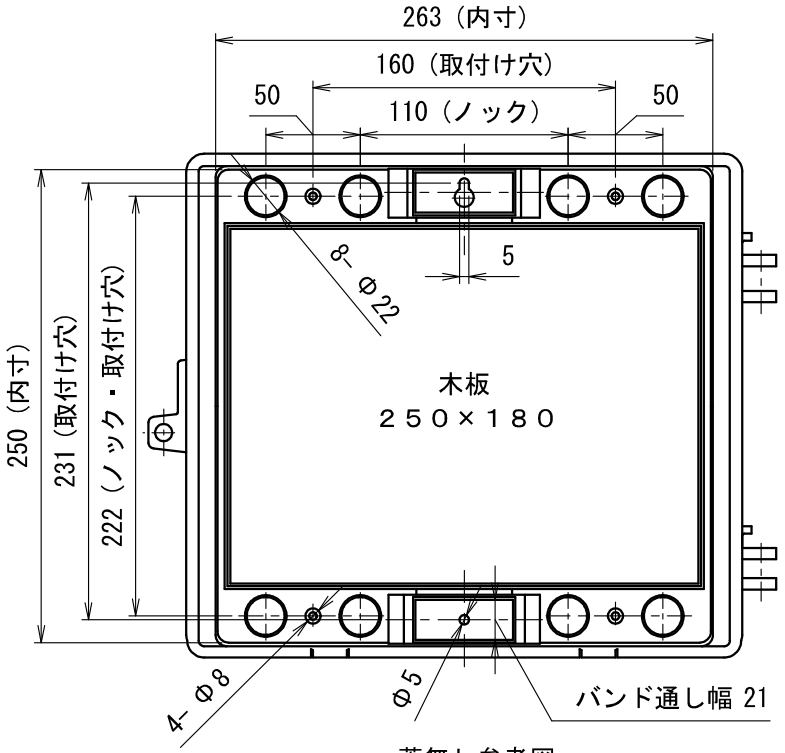

蓋無し参考図

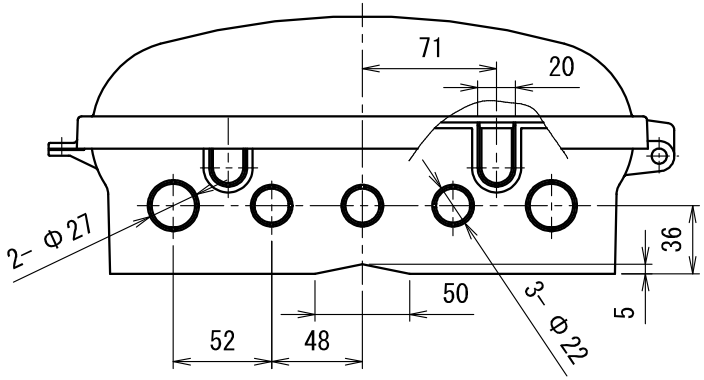

品番	基台色	カバー色
WB-12PM	ﾍﾞｰｼﾞｭ	ﾍﾞｰｼﾞｭ
CWB-12PM	ﾍﾞｰｼﾞｭ	透明

符号	名　　称	材　質	個数	備　　考
(5)	バンド通し穴キャップ	ＡＢＳ	2	添付品
4	十字穴付き皿タッピンねじ	ＳＷＲＭ	4	3.5×16 三価ｸﾛﾒｰﾄめっき
3	ボード	ベニア	1	２５０×１８０×１５
2	基台	ＡＢＳ	1	―
1	カバー	ＡＢＳ（ＰＣ）	1	（ ）内はCWB-12PM

製　品　仕　様　図		
尺度 1／4	品名	ウォルボックス ＷＢ－１２ＰＭ ＣＷＢ－１２ＰＭ
第三角法	図番	ＷＢ１５４７１Ｅ

未来工業株式会社